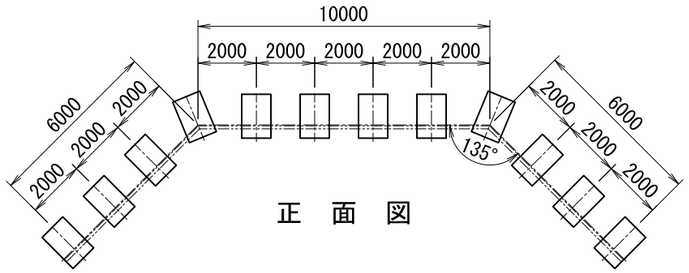

正　面　図

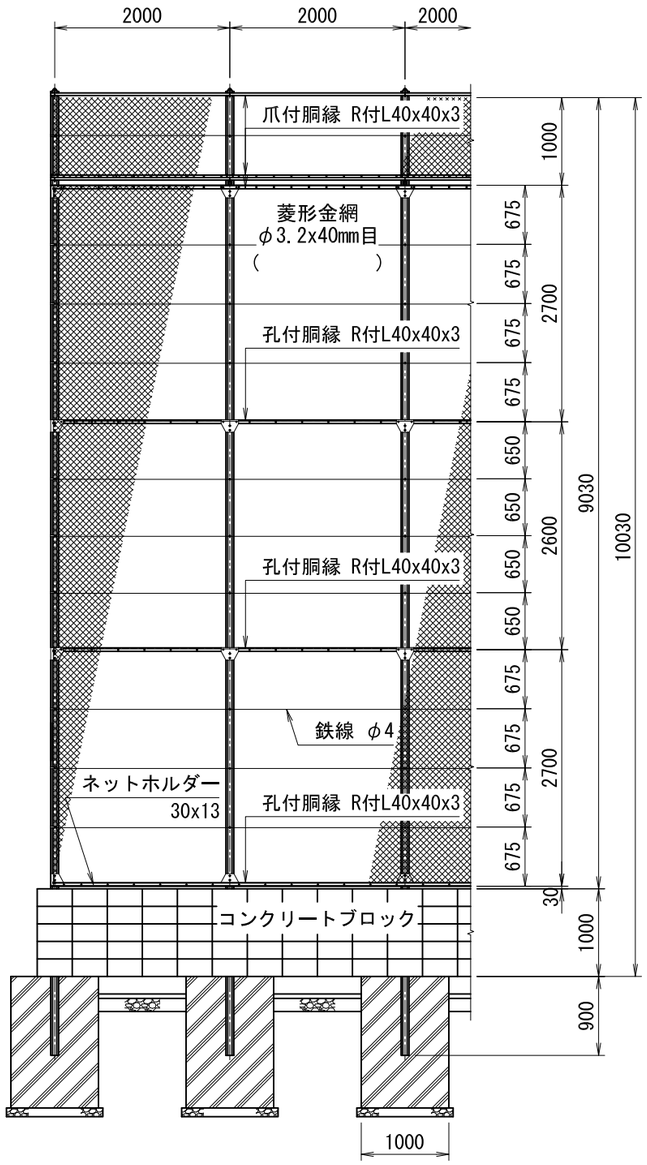

正　面　図
(S=1／70)

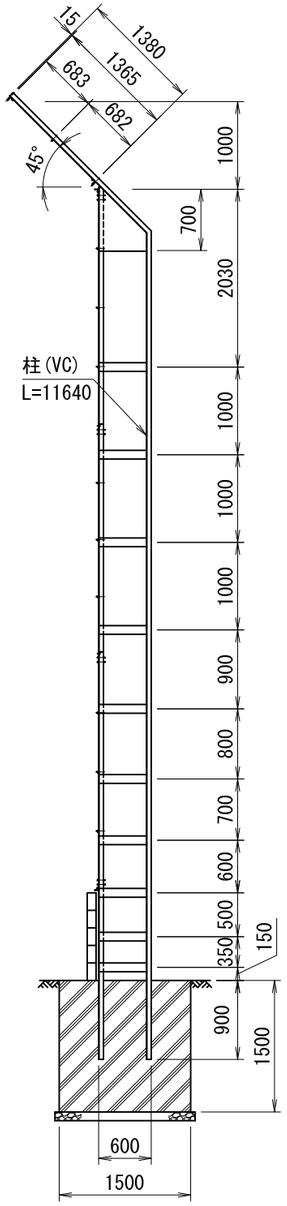

側　面　図
(S=1／70)

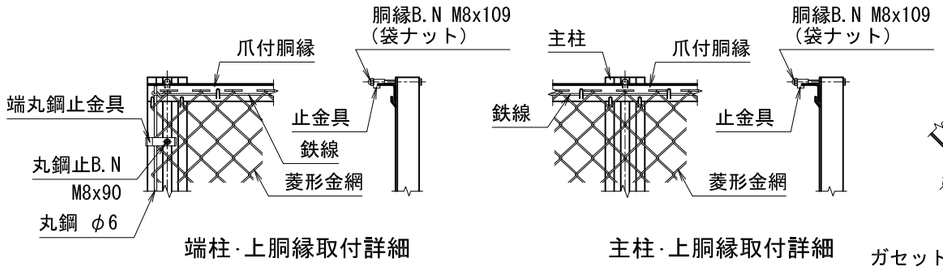

端柱･上胴縁取付詳細　　主柱･上胴縁取付詳細

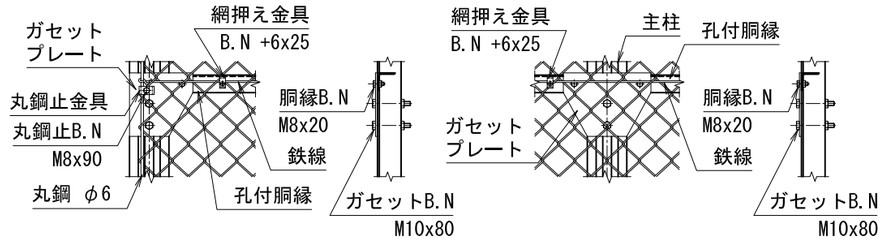

端柱･中胴縁取付詳細　　主柱･中胴縁取付詳細

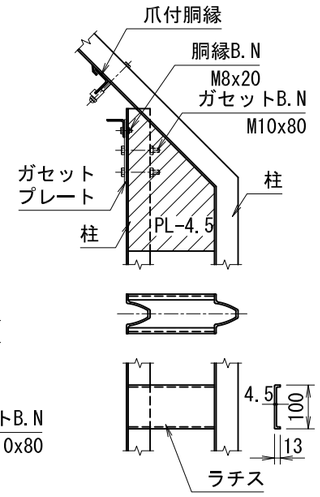

ラチス･忍部取付詳細

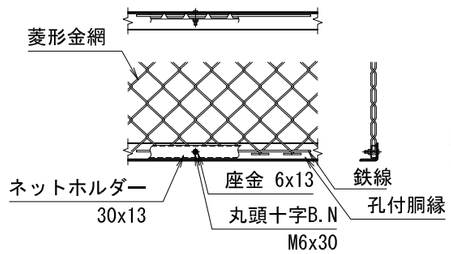

ネットホルダー取付詳細

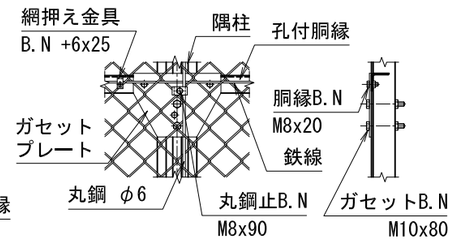

隅柱･中胴縁取付詳細

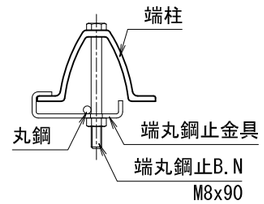

中間鉄線取付詳細

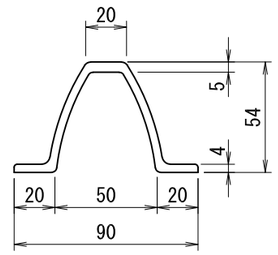

主柱断面図（VC）
(S=1/3)

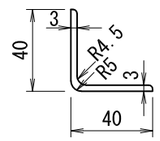

胴縁断面図（R付L40x40x3）
(S=1/3)

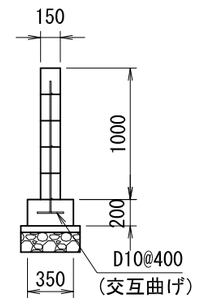

コンクリートブロック配筋図

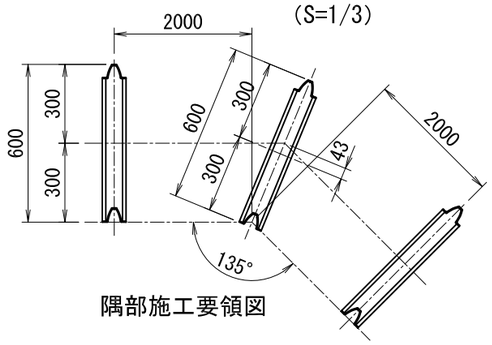

隅部施工要領図

（設計条件）風荷重：昭和57年改正 建築基準法・同施行令に基づく風圧力に準拠。
（基礎条件）長期許容地耐力49kN/m^{2}の場合。

型式	GB型 H10000(40目)	No.	Gbh100k

JFE 建材株式会社

A3